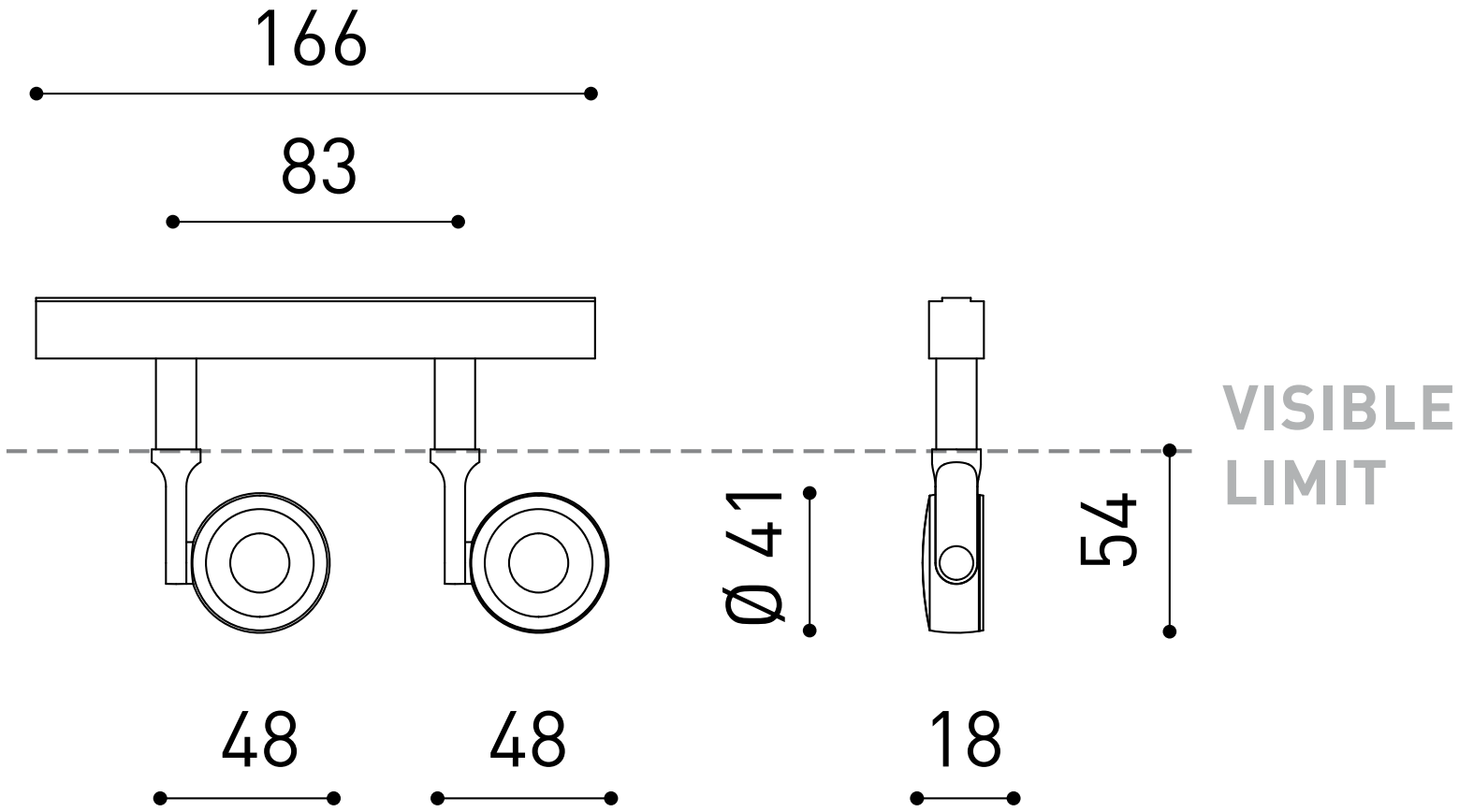
166
83
VISIBLE
LIMIT
Ø 41
54
48
48
18